シリーズ	名称	型式
ModuleX® 80	Composite 80	MMT-082/01

姿図	仕様	製品コード
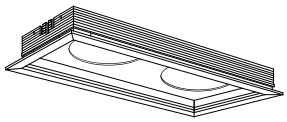	● 2灯用 ● フレーム　ホワイト(CWF) マットブラック(CMF) ● 天板　ホワイト(CWF) マットブラック(CMF) ● 器具重量　400g	MMT-082/CWF/01 MMT-082/CMF/01 オプション カバープレート　SA-PC080/W・M

単位 mm

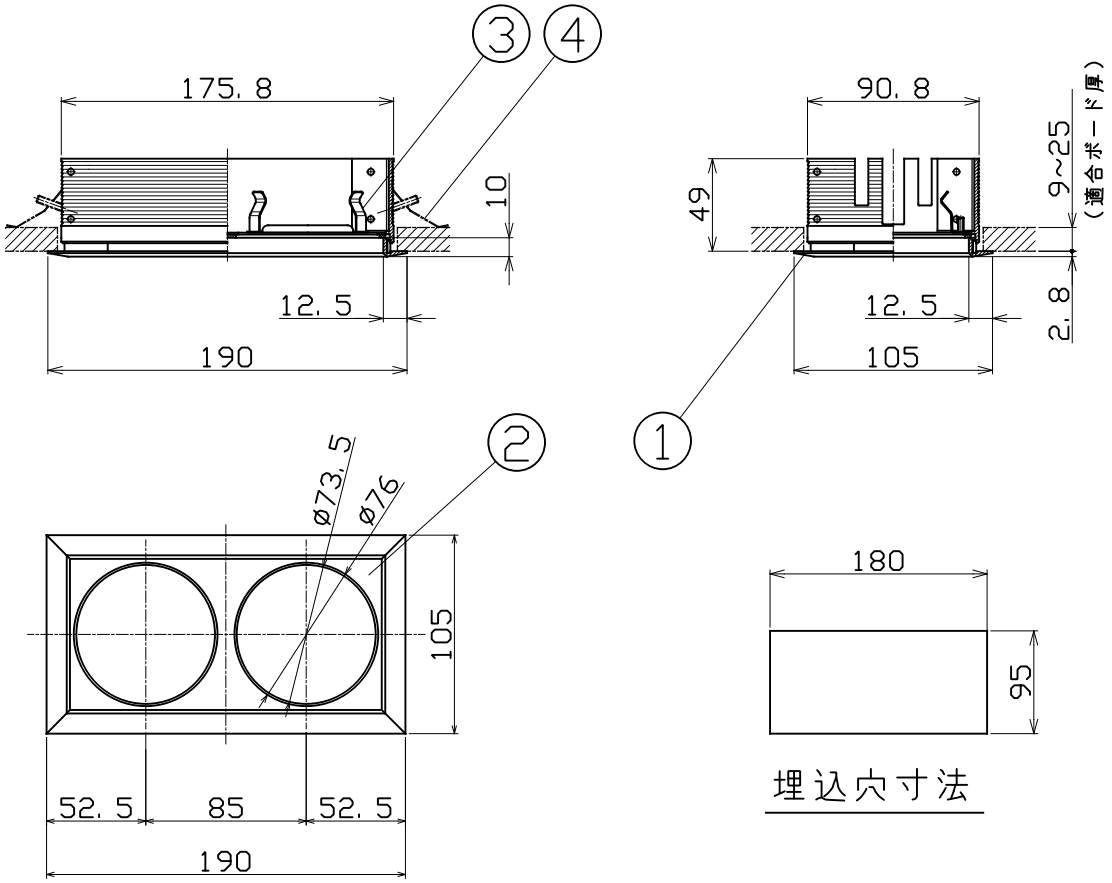

埋込穴寸法

	品名	材質	摘要
1	フレーム	アルミ	アクリル焼付塗装
2	天板	鋼板	アクリル焼付塗装
3	器具取付用バネ	ステンレス	生地
4	取付金具	ステンレス	生地

ご注意
- 器具取付は取付バネでしっかりと固定してください。
- 器具の改造は危険ですので、絶対に行わないでください。
- 器具は断熱材等でおおわないでください。

ModuleX® 株式会社モデュレックス	図名	尺度	作成	改訂
	製品仕様書	1/4	`16/03/07	`16/06/01