シリーズ	名称	型式
ModuleX 80	adjustable downlight	SX-850D/V2

姿図

生産終了品

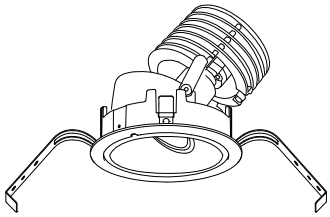

仕様
- ランプ　ローボルテージハロゲンランプ JR12V-50W (K5)
- フレーム　ホワイト(W)、マットブラック(M)
- コーン　ホワイトコーン (WC)
  マットブラックコーン(MC)
  ナチュラルコーン (NC)
- 入力電圧　100V(適合トランス入力)
- 消費電力　50W(適合トランスの消費電力を含む)
- トランス別置型
- 重量　190g

製品コード
SX-850D/V2/WC/W
SX-850D/V2/MC/W・M
SX-850D/V2/NC/W・M

適合トランス
電子トランス
型式　TR-E0751D
・100V用
・50/60Hz共用

[mm]

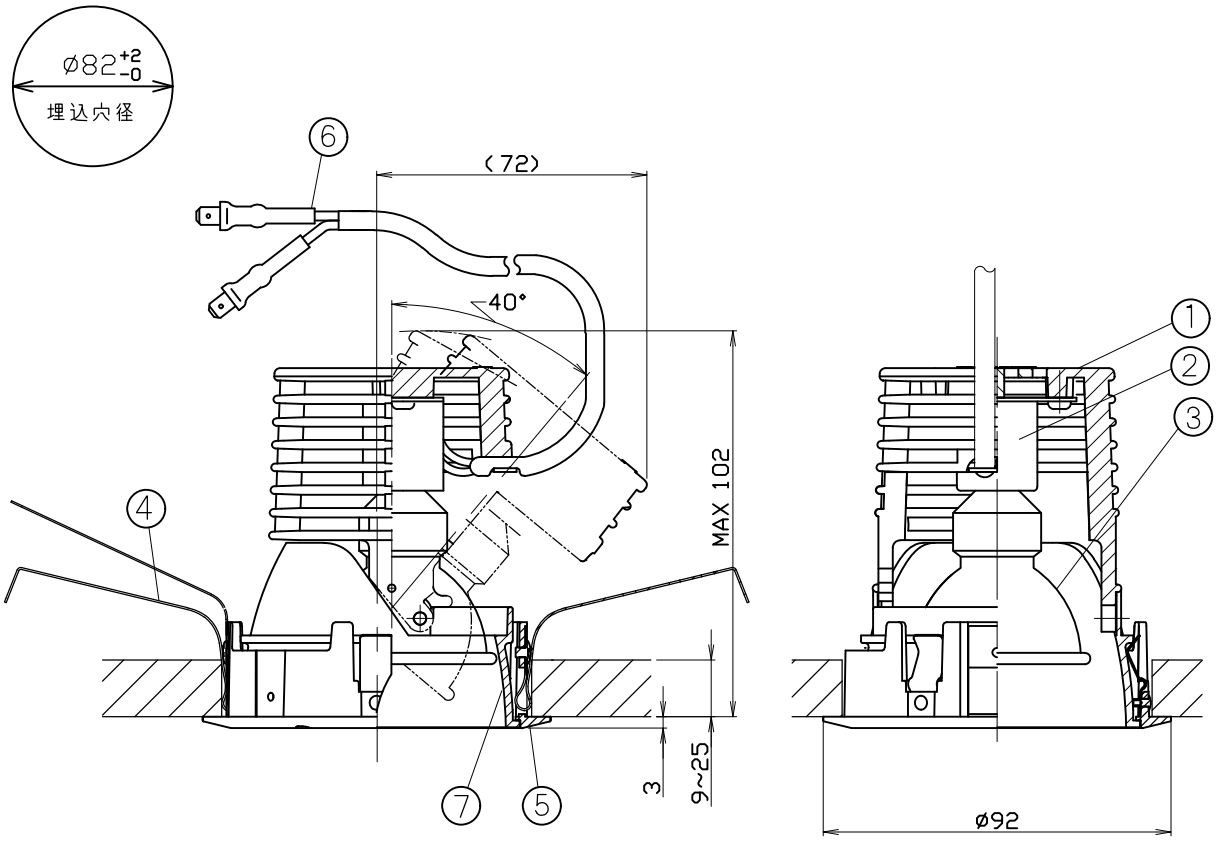

	品名	材質	摘要
1	ボディ	樹脂	――
2	ソケット	磁器(EZ10)	――
3	ランプ	ハロゲンランプ50W	EZ10(別売り)
4	取付バネ	ステンレス	――
5	埋込フレーム	アルミダイカスト	アクリル焼付塗装
6	平型接続端子	――	――
7	コーン	アルミダイカスト	WC,MC:アクリル焼付塗装 NC:メッキ仕上げ

電気回路

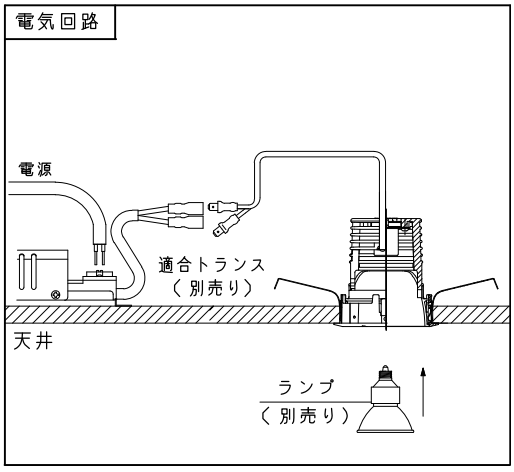

ご注意
- ランプは必ず電源を切ってから扱ってください。
- ランプは直接素手で触らないでください。
- 器具の改造は危険ですので、絶対に行わないでください。
- 器具は照射物より0.5m以上離して使用してください。
- 器具は断熱材等でおおわないでください。
- トランスは、適合トランスを使用してください。
- 周囲温度0℃～35℃以外では使用しないでください。
- 調光器は適合調光器(逆位相制御方式):SX-CD500 RPC(別売)を使用してください。
- 天井内にドライバーを設置する為には、最低100mm以上の空間を確保してください。
  尚、器具取り付け条件は取扱説明書をご確認ください。

ModuleX 株式会社 モデュレックス	図名	尺度	作成	改訂
	製品仕様書	1/2	2008/01/10	2025/04/23